Montážní návod - hydranty GRAS (CZ)

Obsah balení hydrantové skříně:
skříň hydrantu
hydrantový naviják (hadice, proudnice)
kulový kohout 1" vnější x vnitřní závit (u provedení D19 i D25)

propojovací hadice s hadicovou svorkou
informační nálepky (nalepeno)

Napojení na vnitřní rozvod tlakové vody v objektu:
přívod musí být zakončen kolenem 1" s vnějším závitem
(není součástí balení)

1

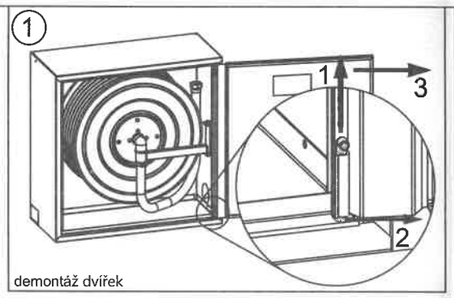

demontáž dvířek

2

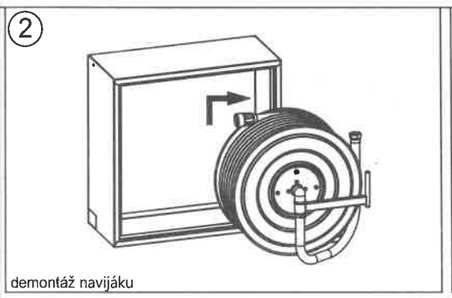

demontáž navijáku

3

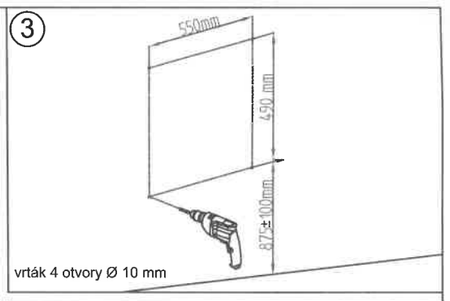

vrták 4 otvory Ø 10 mm

4

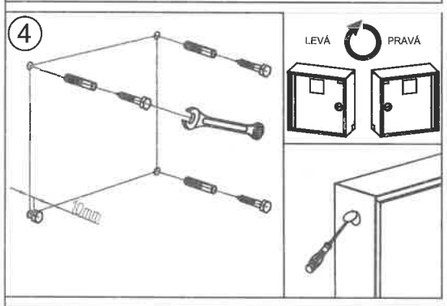

5

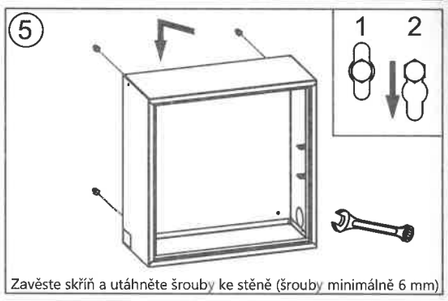

Zavěste skříň a utáhněte šrouby ke stěně (šrouby minimálně 6 mm)

6

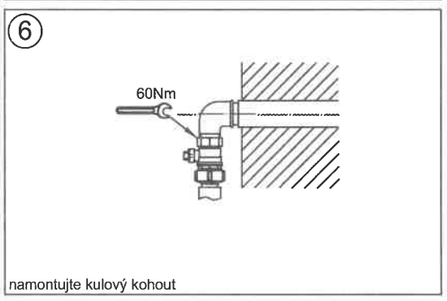

namontujte kulový kohout

7

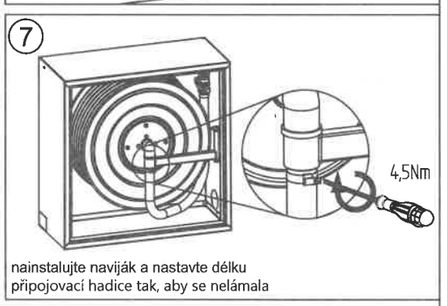

nainstalujte naviják a nastavte délku
připojovací hadice tak, aby se nelámala

8

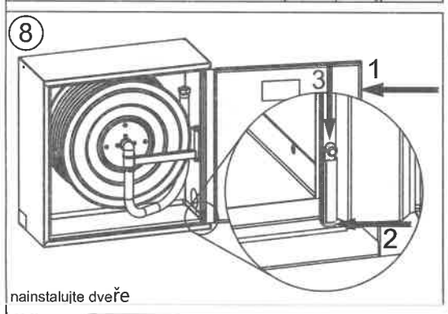

nainstalujte dveře

9

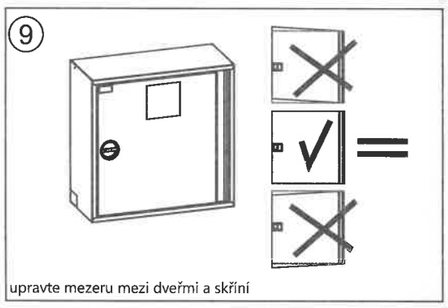

upravte mezeru mezi dveřmi a skříní

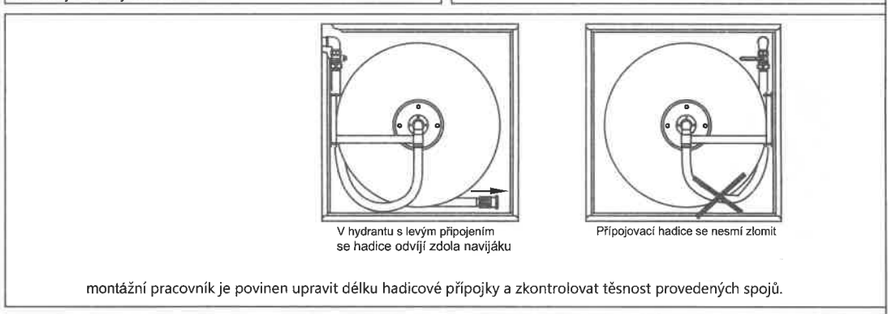

V hydrantu s levým připojením se hadice odvíjí zdola navijáku

Přípojovací hadice se nesmí zlomit

montážní pracovník je povinen upravit délku hadicové přípojky a zkontrolovat těsnost provedených spojů.

NÁVOD OZNAČENÍ

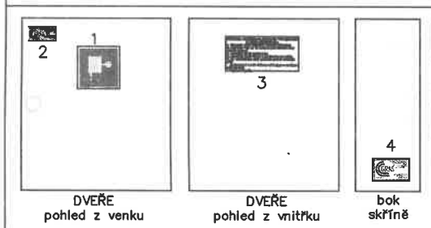

DVEŘE pohled z venku

DVEŘE pohled z vnitřku

bok skříně

1 – nálepka – hydrant

2 – nálepka – GRAS vypouklíť

3 – nálepka – návod na použití

4 – nálepka – výrobce

POZOR! Nesprávně označený hydrant nesplňuje podmínky normy EN-671-1 a může být příčinou ztráty záruky poskytované výrobcem.

ÚDRŽBA A OPRAVY HYDRANTU

1. Technické prohlídky a provádění údržby vnitřních hydrantů je třeba provádět v souladu s Nařízením.
2. Prohlídky, údržbu a dokumentaci prohlídek a údržby je třeba provádět v souladu s normou EN 671-3.
3. Prohlídky, údržba a veškeré opravy by měly provádět kompetentní osoby, tj. osoby, které mají speciální vyškolení a zkušenosti.
4. Veškeré opravy vyžadující výměnu kteréhokoliv subsystému hydrantu je třeba provádět výhradně s použitím původních náhradních dílů, jinak budou vzaty zpět vydaný certifikát, prohlášení o shodě a zároveň ztratí platnost záruka poskytovaná výrobcem.

PROHLÁŠENÍ O UŽITKOVÝCH VLASTNOSTECH

Vnitřní hydranty s polotuhou hadicí

1. Jedinečný identifikační kód:

   HW-19N-20 / 30
   HW-25N-20 / 30

2. Č. typu, šarže, série nebo jakýkoliv prvek umožňující identifikaci stavebného výrobku:

   ZS- 59 - - / 19 / SGE

3. Předpokládané a výrobcem zamýšlené použití:

   Stálé hasicí zařízení, instalace určená k zajištění uživatelům budovy zvládání a hašení požáru v zárodku.

4. Název a kontaktní adresa výrobce: **Prywatne Przedsiębiorstwo Produkcyjno Handlowe "GRAS"**
   ul. Sławieńska 12
   77-231 Korzybie

5. Systém hodnocení a ověření stálosti užitkových vlastnost: **Systém 1**

6. Název a číslo notifikované jednotky:

   Centrum Naukowo-Badawcze Ochrony Przeciwpożarowej im. Józefa Tuliszkowskiego
   Państwowy Instytut Badawczy nr 1438. Akreditace PCA č. AC 063
   provedlo certifikaci výrobku v systému 1 a vydalo:
   - **PROHLÁŠENÍ O SHODĚ EC č. 1438/CPR/0062**
   - **PROHLÁŠENÍ O SHODĚ EC č. 1438/CPR/0063**
   - **PROHLÁŠENÍ O SHODĚ EC č. 1438/CPR/0003**
   - **PROHLÁŠENÍ O SHODĚ EC č. 1438/CPR/0004**

7. Deklarované užitkové vlastnosti

Př.	Zásadní charakteristiky výrobku	Užitkové vlastnosti	Harmonizovaná technická specifikace EN 671-1:2012 *kapitola*
1.	**Rozvádění hasicího prostředku.**		
	Průměr hadice	Splňuje	4.2.1
	Minimální intenzita průtoku	Splňuje	HW-19: 31 l/min při 0,2 Mpa pro D7 HW-25: 59 l/min při 0,2 Mpa pro D10
	Účinný dosah stříkání	Splňuje	4.2.3
	Rozprášený proud	Splňuje	4.2.4
2.	**Spolehlivost fungování**		
	Konstrukce bubnu	Splňuje	4.3.3
	Otáčení bubnu	Splňuje	4.3.4
	Vychýlení bubnu	Splňuje	4.3.5
	Odolnost bubnu na úder	Splňuje	4.3.6
	Odolnost bubnu na zátěž	Splňuje	4.3.6
	Proudnice – všeobecná ustanovení	Splňuje	4.3.2
	Hydrantová proudnice – odolnost na údery	Splňuje	4.3.7
	Hydrantová proudnice – točivý moment	Splňuje	4.3.8
	Uzavírací vstupní ventil – všeobecná ustanovení	Splňuje	4.3.9
	Uzavírací vstupní ventil – ruční	Splňuje	4.3.10
	Uzavírací vstupní ventil – automatický	Splňuje	4.3.11
	Hydraulické vlastnosti – odolnost na vnitřní tlak	Splňuje	4.3.12
	Hydraulické vlastnosti – výdrž	Splňuje	1,2 MPa
3.	**Schopnost vytahovat hadici.**		
	Buben – zátěž při rozvíjení	Splňuje	4.4.1
	Buben – dynamické brždění	Splňuje	4.4.2
	Hadice – maximální délka	Splňuje	4.4.3
4.	**Trvalost, spolehlivost fungování**		
	Odolnost proti korozi natřených částí	Splňuje	4.8.1
	Odolnost proti korozi vodní armatury	Splňuje	4.8.2
	Zkoušky stárnutí materiálů z umělých hmot	Splňuje	4.8.3

8. Užitkové vlastnosti výrobku určeného v bodech 1. a 2. jsou shodné s vlastnostmi deklarovanými v bodu 7.

Toto prohlášení bylo vydáno na výhradní odpovědnost výrobce určeného v bodu 4

Korzybie, dne 15.01.2019
(místo a datum vystavení)

P.P.P.H. GRAS
Kierownik Kontroli Jakości
Pełnomocnik Systemu Zarządzania Jakością
Jerzy Wróblewski

(jméno a příjmení oprávněné osoby)

VNITŘNÍ HYDRANTY
HW-19/HW-25
v souladu s normou EN 671-1

ZÁRUČNÍ LIST

VÝROBCE POSKYTUJE ZÁRUKU NA KOUPENÉ ZBOŽÍ

Název výrobku: VNITŘNÍ HYDRANT

Kód zboží: HW-19N/W-K/KP-20/30, HW-25N/W-K/KP-20/30

Datum výroby ..... 15.01.2019 .....

Značka kontroly kvality.....

ZÁRUČNÍ PODMÍNKY:

1. Záruka se poskytuje na dobu 12 měsíců od data prodeje výrobků
2. Reklamované zboží nebo jeho poruchy budou odstraněny nebo opraveny v termínu do 14 dnů od data uznání prodávajícím nároku kupujícího.
3. Reklamace přijímá prodejní místo, ve kterém byl výrobek zakoupen.
4. Výrobek je třeba dodat do prodejního místa v původním obalu a předložit doklad o jeho nákupu.
5. Kupující je oprávněn požadovat výměnu výrobků za bezvadné.
6. Tento záruční list je podklad pro realizaci záručních nároků.
7. Záruka se nevztahuje na poškození výrobku vzniklá v důsledku nesprávného používání nebo zacházení v rozporu s návodem na použití, nesprávné údržby a poškození vzniklého v důsledku samovolného provádění oprav.
8. Záruka se nevztahuje na poškození v souvislosti s nesprávným namontováním.

..... /datum prodeje/

..... /podpis prodejce/

..... /razítko prodejního místa/

Korzybie, dne 15.01.2019

OSVĚDČENÍ O KONTROLE

Prohlašuje se, že použitá vodní osa hydrantu typ HW-19/HW-25 byla zkontrolovaná z hlediska těsnosti zkušebním tlakem 1,8 MPa s pozitivním výsledkem.

Hydrant je v souladu s požadavky EN 671-1

P.P.P.H. GRAS
Kierownik Kontroli Jakości
Pełnomocnik Systemu Zarządzania Jakością
Jerzy Wróblewski

Vedoucího kontroly kvality
/nebo oprávněna osoba/